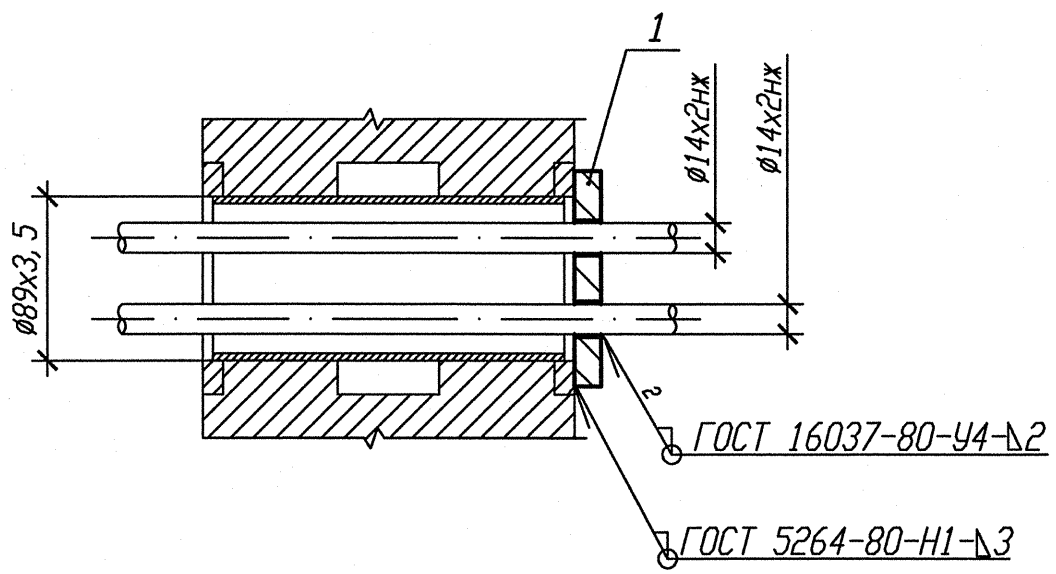

Деталь поз. 1

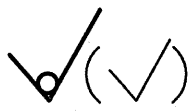

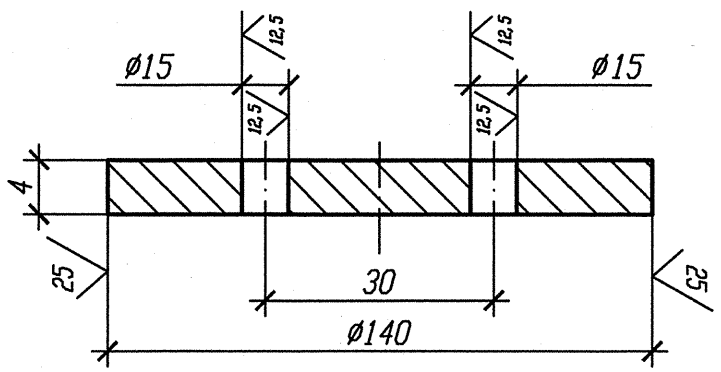

1 Привязку опоры смотри изометрический чертеж 3TV11Z15, 3TV11Z18, 3TV11Z22, 3TV11Z25,

2 Маркировка проходки ТГ-525, ТГ-495, ТГ-458, ТГ-483.

3 Изготовить четыре комплекта.

Спецификация деталей

Поз.	Обозначение	Наименование	Кол.	Материал	Масса, кг ед.	Масса, кг общ.	Примечание
1	БК-1998797	Лист	1	Б-ПН-4 ГОСТ19903-74 Лист 12Х18Н10Т-М5г ГОСТ7350-77	0,5	0,5	
	ГОСТ 2246-70	Проволока		СВ-04Х19Н11М3		-	
	ОСТ В 5.9374-81	Электроды		ЭА 395/9		-	
					Итого:	0,5	

АРХИВНЫЙ ЭКЗЕМПЛЯР

Инв. N подл. R3.03732.1.0.13
Лист 257

Изм.	Кол. уч.	Лист	Nдок.	Подпись	Дата
Инж. 2к.		Случевская			13.02
Пров. инж. 1к.		Швабинский			13.02
Пров. вед. инж.		Махотина			13.02
Н. контр.		Краснояров			13.02

R3.TV10.3071.013.03.00.001

Ростовская АЭС Блок 3

Реакторное отделение
Герметичная часть
Трубопроводы отбора проб
Pp больше 2.2 МПа

Стадия	Лист	Листов
Р		1

Неподвижная проходка 3TV10Y006, 3TV10Y007, 3TV10Y008, 3TV10Y009

ОАО "НИАЭП" 2013

Формат А3

Инв. N подл. R3.03732.1.0.13 | Подп. и дата | Взам. инв. N